manometri a capsula
DN 63

PED 2014/68/UE

Realizzati per misurare bassissime pressioni e depressioni, principalmente con gas.

2.09.1 - MN9 DN63

Normativa di riferimento: EN 837-3
Campi scala: da 0...60 mbar a 0...600 mbar, vuoto e campo combinato vuoto/pressione (o altre unità di misura equivalenti)
Classe di precisione: 1,6 secondo EN 837-3.
Temperatura ambiente: -25...+65 °C.
Temperatura del fluido di processo: +50 °C.
Pressione di esercizio : max 75% del valore di fondo scala .
Sovrapressione: 25% del VFS
Grado di protezione: IP 55 secondo EN 60529/IEC 529.
Perno di attacco al processo: in ottone nichelato.
Elemento elastico: capsula in lega di rame.
Cassa: in acciaio inox.
Anello: graffato, in acciaio inox lucidato.
Trasparente: in plastica
Movimento: in lega orologeria.
Quadrante: in alluminio a fondo bianco, con graduazioni e numerazione in nero.
Quadranti speciali: campi scala differenti dallo standard e marchi cliente, fornibili su richiesta.
Indice: in alluminio.
Azzeramento: esterno.

0...60 mbar
0...100 mbar
0...160 mbar
0...250 mbar
0...400 mbar
0...600 mbar

-60...0 mbar
-100...0 mbar
-160...0 mbar
-250...0 mbar
-400...0 mbar
-600...0 mbar

-20...40 mbar
-40...20 mbar
-40...60 mbar
-60...40 mbar
-60...100 mbar
-100...60 mbar
-100...150 mbar
-150...100 mbar
-150...250 mbar
-250...150 mbar
-200...400 mbar
-400...200 mbar

RC4 - 12/15

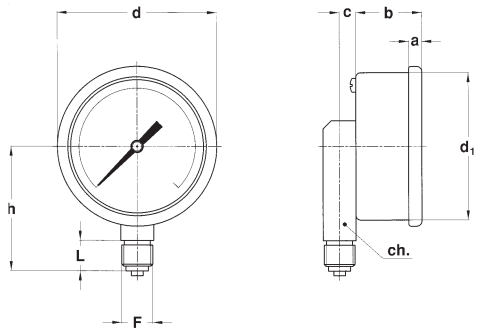

A - RADIALE
per montaggio locale diretto su tubazione.

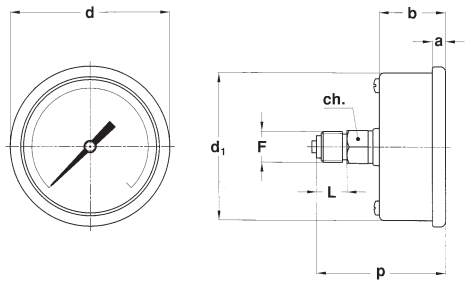

D - POSTERIORE
per montaggio locale diretto su tubazione.

Montaggio	DN	F	a	b	c	d	d_1	h	p	L	ch	Peso : kg
Radiale	C 63	23M 1/4-18 NPT	5,6	28	7	68	62,6	53		13	14	0,21
Posteriore	C 63		5,6	28		68	62,6		53,8	13	14	0,18

dimensioni : mm

VARIABILI

B -	Staffa ad "u" per strumenti con perno posteriore
E -	Flangia a 3 fori per strumenti con perno posteriore

SEQUENZA DI ORDINAZIONE

Sezione / Modello/Custodia /Montaggio/ Diametro / Campo scala / Attacco al Processo / Variabili

2	**09**	**1**	**A**	**C**	**21M**	**B, E**
			D		**23M**	

Copyright © NUOVA FIMA srl. Tutti i diritti riservati. Nessuna parte di questa pubblicazione può essere riprodotta in alcuna forma senza permesso scritto rilasciato da Nuova Fima srl.

LA SOCIETA' NUOVA FIMA SI RISERVA IL DIRITTO DI APPORTARE IN QUALSIASI MOMENTO TUTTE LE MODIFICHE CHE RITIENE INDISPENSABILI AL FINE DI MIGLIORARE LA SUA PRODUZIONE. GLI AGGIORNAMENTI SONO DISPONIBILI PRESSO IL SITO: www.nuovafima.com

NUOVA FIMA srl
www.nuovafima.com - e-mail: info@nuovafima.com
P.O. BOX 58 - VIA C. BATTISTI 59 - 28045 INVORIO (NO) ITALY
TEL. +39 0322 253200 - FAX +39 0322 253232